Istruzioni di montaggio

Canalina d’alimentazione BASIC

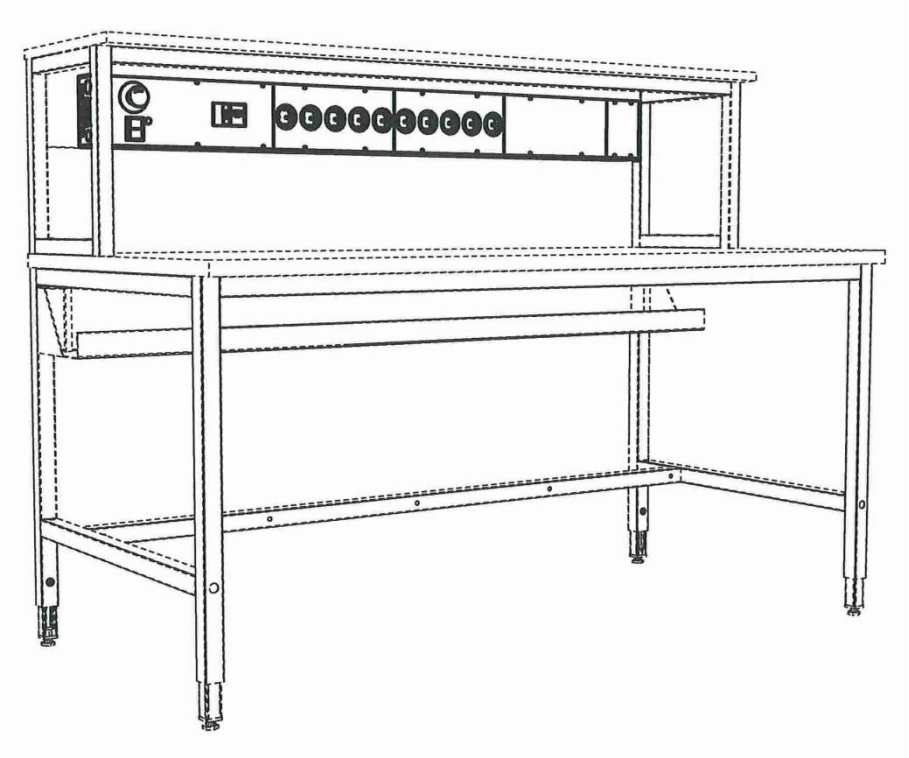

BASIC • pagina 2

Materiale di montaggio

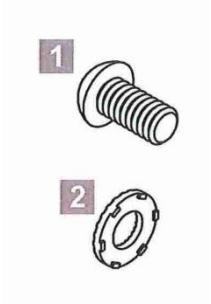	1	4 x Vite a testa tonda con innesto esagonale M8 x 16
	2	4 x Rondella

Fissare la canalina d'alimentazione

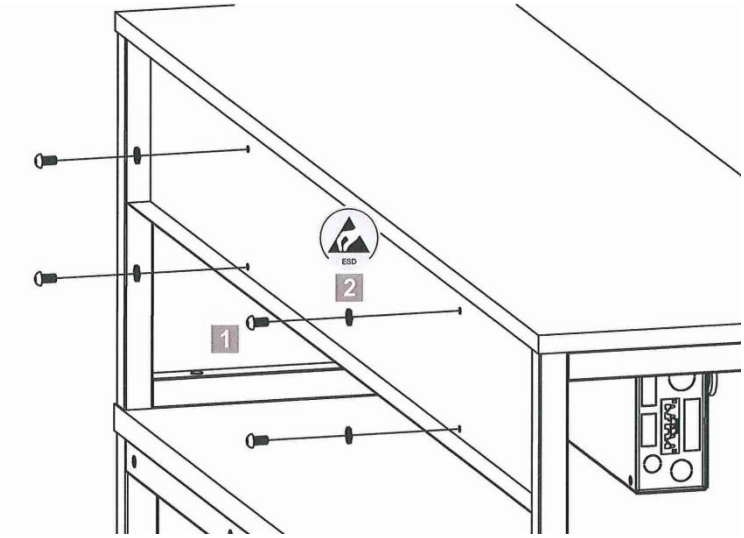

Per l'alimentazione servirsi della spina Winsta

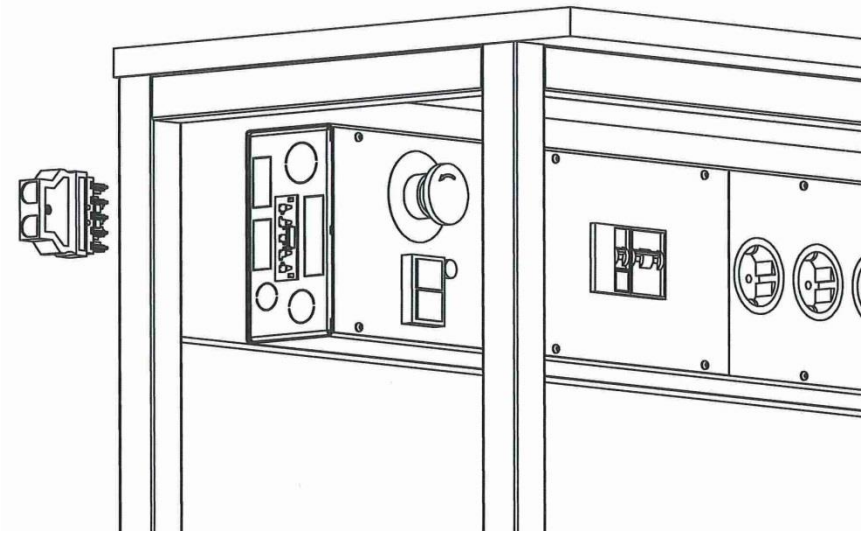

Collegamento alla spina Winsta

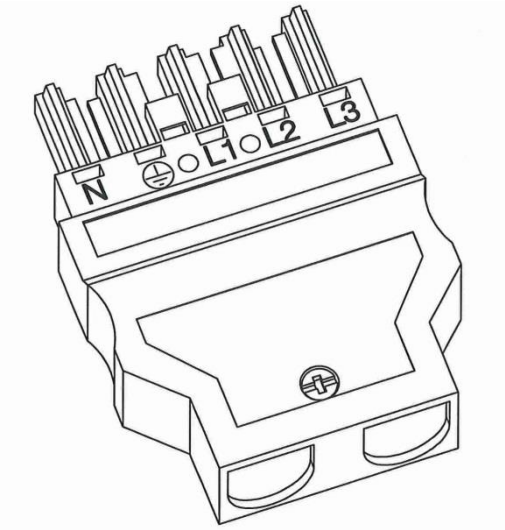

ESD: Questa Direttiva è tesa a migliorare le prestazioni delle apparecchiature elettriche in termini di immunità nei confronti delle interferenze elettromagnetiche presenti nell'ambiente (irradiate o condotte) e riducendone le emissioni (elettromagnetiche irradiate o condotte). Il miglioramento delle performance elettromagnetiche contribuisce anche alla sicurezza del prodotto stesso.

VOLTA S.p.A. • Stephan Maier
I - 39100 Bolzano BZ • Via del Vigneto, 23
Tel. +39 0471 561.133 • Fax +39 0471 561.230 • Cell. +39 335 5638547
E-Mail: sma@volta.it • Internet: www.volta.it • www.volta.bz

www.volta.bz