Istruzioni di montaggio

Canalina d’alimentazione professionale QUADRO

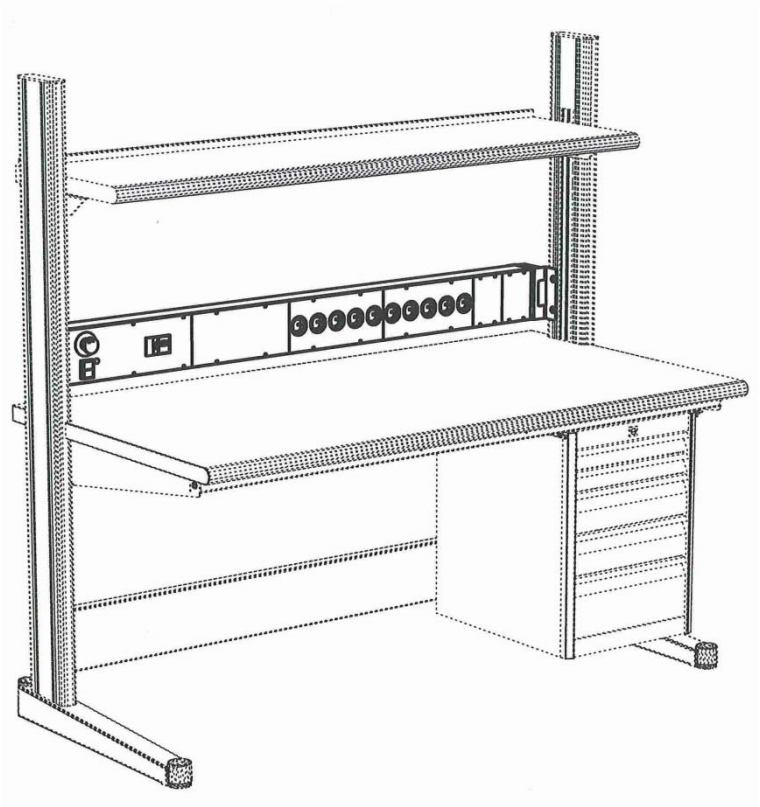

QUADRO • pagina 2

Materiale di montaggio

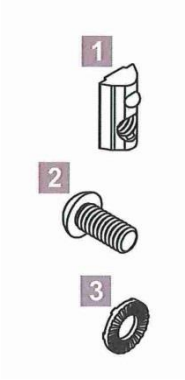	1	4 x Dado speciale M8
	2	4 x Vite a testa tonda con innesto esagonale M8 x 16
	3	4 x Rondella di contatto 8,2

Inserire i dadi speciali nella canalina del profilo verticale
(inserire sempre il dado speciale <u>dall'interno verso l'esterno</u>)

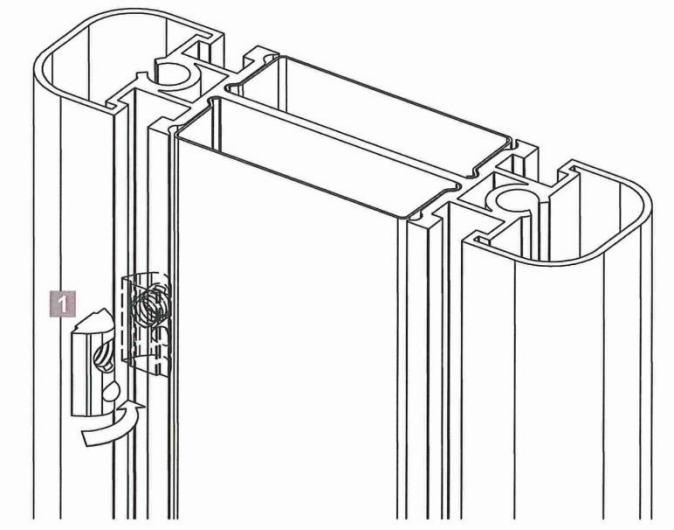

Fissare la canalina d'alimentazione al profilo verticale

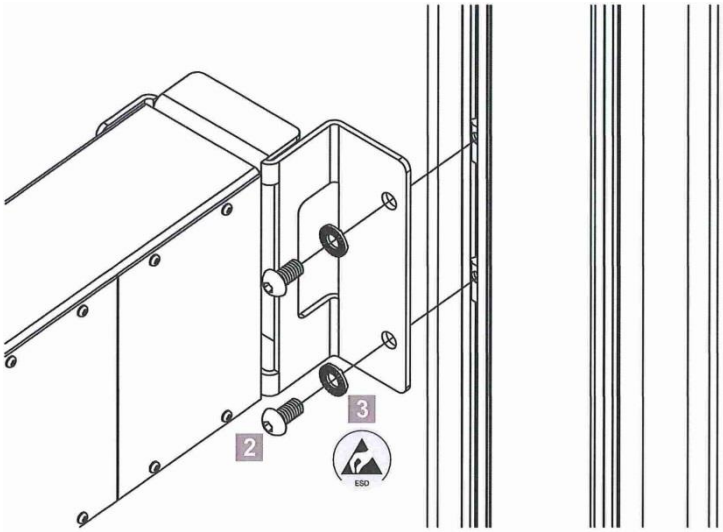

Collegare la Spina Winsta (munita di cavo)

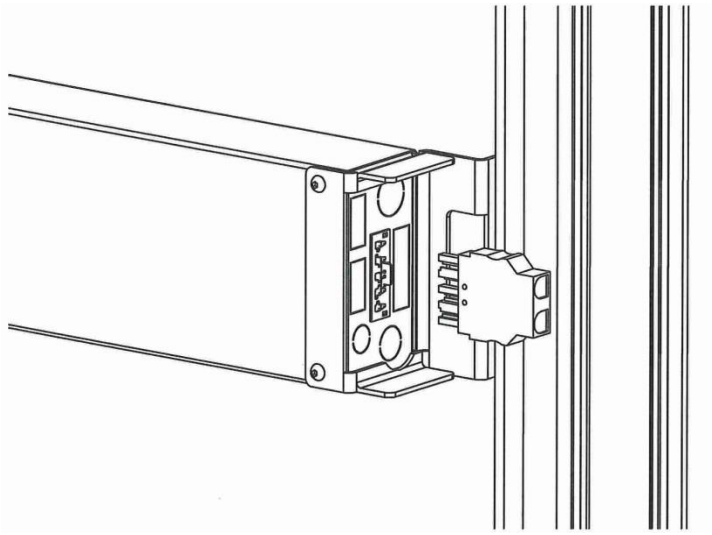

Come collegare un cavo alla spina Winsta

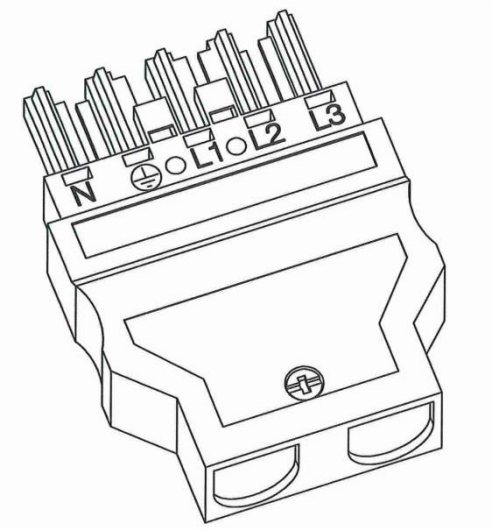

ESD: Questa Direttiva è tesa a migliorare le prestazioni delle apparecchiature elettriche in termini di immunità nei confronti delle interferenze elettromagnetiche presenti nell'ambiente (irradiate o condotte) e riducendone le emissioni (elettromagnetiche irradiate o condotte). Il miglioramento delle performance elettromagnetiche contribuisce anche alla sicurezza del prodotto stesso.

VOLTA S.p.A. • Stephan Maier
I - 39100 Bolzano BZ • Via del Vigneto, 23
Tel. +39 0471 561.133 • Fax +39 0471 561.230 • Cell. +39 335 5638547
E-Mail: sma@volta.it • Internet: www.volta.it • www.volta.bz

www.volta.bz